RISC./RAFFR./ACS - BACKUP CALDAIA RISCALDAMENTO

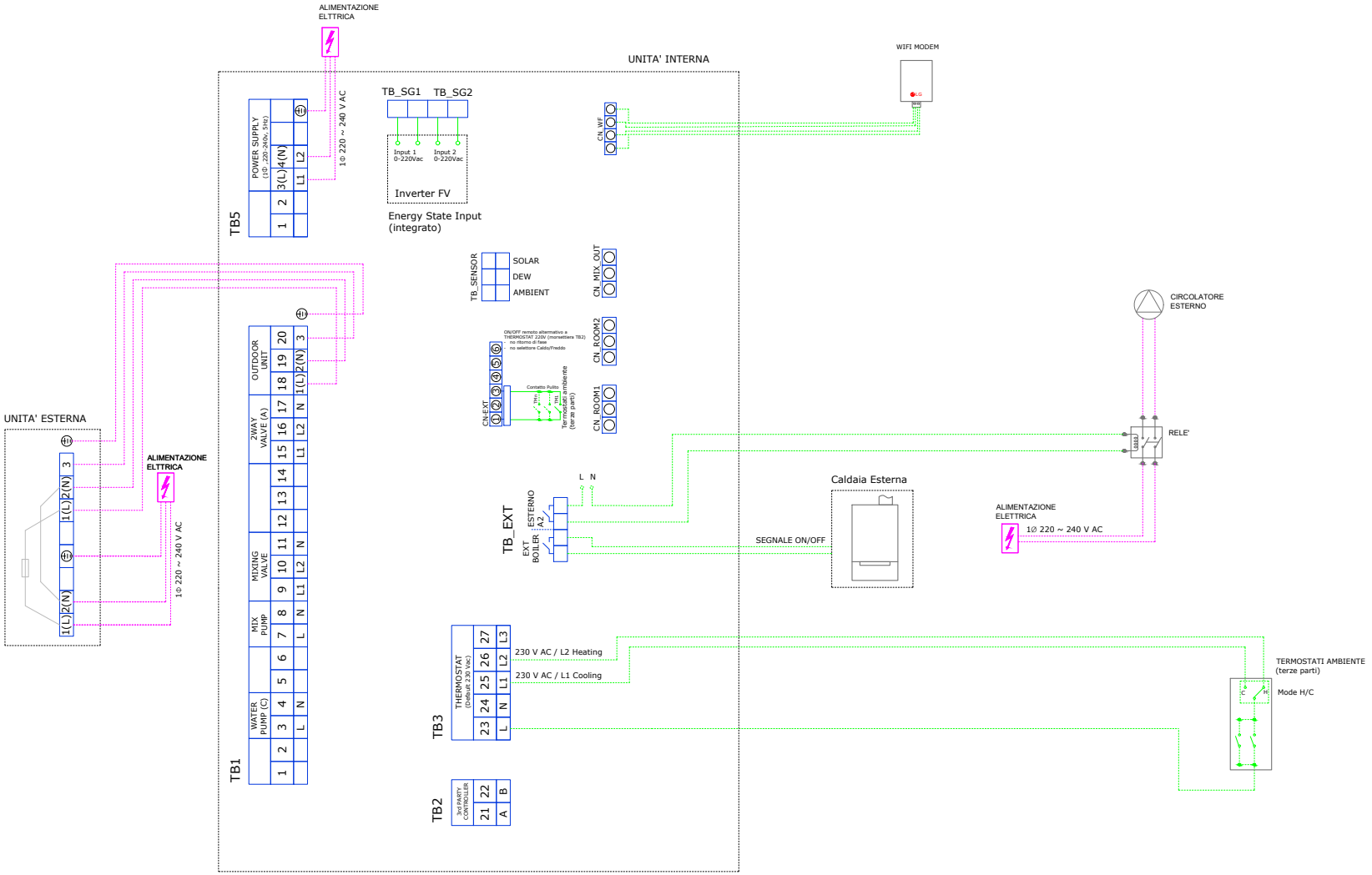

ATTENZIONE

Il presente schema è finalizzato ad illustrare il funzionamento e la corretta applicazione del prodotto Therma V. Per maggiori dettagli consultare i manuali tecnici. Il suddetto documento non contiene tutti i necessari componenti impiantistici e di sicurezza e non sostituisce in alcun modo il progetto del tecnico abilitato tenuto a considerare le vigenti norme e leggi. LG Elettronics Italia SpA declina ogni responsabilità diretta ed indiretta per conseguenze dovute ad eventuali imprecisioni o modifiche successive eseguite sul presente schema di massima.